The Boss: Шиномонтажный станок премиум-класса для колёс легковых автомобилей.
Производитель: **GIULIANO, Италия**

КРАТКОЕ ТЕХНИЧЕСКОЕ ОПИСАНИЕ:

1	Предназначен для монтажа и демонтажа колес легковых автомобилей, микроавтобусов, легких грузовиков и мотоциклов, в том числе колёс которые можно эксплуатировать при отсутствии в них воздушного давления (системы PAX и RUN FLAT).
2	Операции монтажа и демонтажа колёс производятся при помощи пульта управления
3	«Soft touch» пульт управления на выносной консоли имеет LCD подсветку, позволяет вводить параметры колеса для автоматического позиционирования монтажного инструмента.
4	Пневматический подъемник с горизонтально перемещающейся платформой позволяет легко установить колесо на шпиндель с гидравлическим зажимом колеса
5	Колесо устанавливается в вертикальном положении, что позволяет контролировать процесс сборки/разборки со всех сторон.
6	Скорость вращения шпинделя от 3 до 14 об/мин пропорциональна перемещению педали при нажатии
7	Монтажный инструмент имеет функцию автоматического позиционирования с запоминанием рабочего и нерабочего положения
8	Процесс отжима борта шины производится при помощи мощных гидроцилиндров передающих усилие на отжимные ролики
9	Процесс разбортировки производиться при помощи новейшей системы с использованием выдвижного «пальца», которая обеспечивает быстрое и безопасное снятие шины
10	Колёса PAX монтируются при помощи дополнительных опций

ТЕХНИЧЕСКИЕ ХАРАКТЕРИСТИКИ:

1	Диаметр обода обслуживаемых колес, дюйм	12 – 30
2	Максимальная ширина шины, дюйм (мм)	16 (406)
3	Максимальный диаметр колеса, дюйм (мм)	47 (1200)
4	Усилие отжима, кг	1250
5	Грузоподъёмность пневмолифта, кг	60
6	Давление питающей пневмосети, мин. / макс, Бар	8 / 10
7	Уровень шума, не более, дБ	70
8	Электропитание, В/Гц	380 / 50
9	Мощность гидростанции, кВт	0,75
10	Мощность привода, кВт	1,1
11	Габаритные размеры в упаковке, Ш х Г х В, мм	2050 x 1080 x 2050
12	Масса в упаковке, кг	770

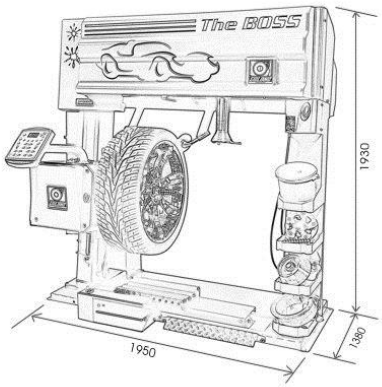

КОМПЛЕКТ ПОСТАВКИ:

№	Арт.	Наименование	Ед.	Кол-во
1		Станок шиномонтажный в сборе	шт.	1
2		Резервуар для лубриканта с кистью	шт.	1
3		Струбцина	шт.	1
4		Аксессуары для шиномонтажа	шт.	9