S551XL: Шиномонтажный станок для колёс грузовых автомобилей и спецтехники.
Производитель: **GIULIANO, Италия**

КРАТКОЕ ТЕХНИЧЕСКОЕ ОПИСАНИЕ:

1	Предназначен для демонтажа/монтажа шин всех типов колес грузовых автомобилей, автобусов и тракторов, специальной техники включая колеса с монтажным ручьем и замковым кольцом
2	Привод зажимного устройства – электрогидравлический; вращение зажимного устройства осуществляется в двух направлениях : по и против часовой стрелке.
3	Зажимное устройство имеет 2 скорости вращения и 7 позиций крепления колеса
4	Пульт управления на мобильной стойке с защитой от непреднамеренного нажатия на джойстик управления зажимным устройством
5	Монтажное устройство с фиксацией монтажного инструмента в 2 положениях, крюком из высококачественной стали, роликовым подшипником для удобства перемещения и ножным приводом расфиксации.
6	Клапан безопасности на зажимном устройстве исключает падение колеса в случае обрыва гидравлической линии
7	Большое усилие отжима борта шины позволяет обслуживать сверхжёсткие колёса спецтехники

ТЕХНИЧЕСКИЕ ХАРАКТЕРИСТИКИ:

1	Диаметр обода обслуживаемых колес, дюйм	От 14 до 47(56)
2	Максимальная ширина шины, мм	1100
3	Максимальный диаметр колеса, мм	2300
4	Максимальная масса колеса, кг	1500
5	Диаметр центрального отверстия, мм	80-1200
6	Уровень шума, не более, дБ	70
7	Габаритные размеры максимальные (ВхШхГ), мм	1840 x 2450 x 2390
8	Усилие устройства отжима борта шины, кг	2690
9	Электропитание	380 В 3 ф., 50 Гц
10	Мощность приводного двигателя, кВт	1,8
11	Мощность гидродвигателя, кВт	1,5
12	Масса нетто, кг	770
13	Габаритные размеры упаковки ДхШхВ, мм	2020x1700x1050
14	Диаметр обода обслуживаемых колес, дюйм	От 14 до 47(56)

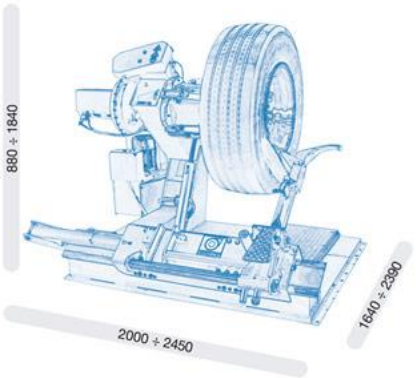

КОМПЛЕКТ ПОСТАВКИ:

№	Арт.	Наименование	Ед.	Кол-во
1		Станок шиномонтажный	шт.	1
2		Стойка управления	шт.	1
3		Монтажная лопатка короткая	шт.	1
4		Монтажная лопатка длинная	шт.	1
5		Струбцина монтажная	шт.	1